FORD **TRANSIT**

Go Further

מגוון דגמים FORD **TRANSIT**

דגם	VAN			
מערכת הנעה	אחורית			
מרכב	355M	355L	355L	470E
דרגת גובה	SEMI HIGH	SEMI HIGH	HIGH	HIGH
מנוע 2.0L טורבו דיזל 130 כ"ס	✔	✔	✔	
מנוע 2.0L טורבו דיזל 170 כ"ס				✔

מפרט טכני

דגם			VAN			
מרכב			355M	355L	355L	470E
דרגת גובה			SEMI HIGH	SEMI HIGH	HIGH	HIGH
מידות						
גובה כללי מקסימלי	(A)	(מ"מ)	2,546	2,546	2,785	2,781
אורך כללי מקסימלי	(B)	(מ"מ)	5,531	5,981	5,981	6,704
רוחב כללי מקסימלי	(C)	(מ"מ)	2,059	2,059	2,059	2,126
רוחק סרנים	(D)	(מ"מ)	3,300	3,750	3,750	3,750
אורך שלוחה מקסימלי	(E) קדמית	(מ"מ)	1,023	1,023	1,023	1,023
	(F) אחורית	(מ"מ)	1,262	1,262	1,262	1,985
מפשק גלגלים	(G) קדמי	(מ"מ)	1,732	1,732	1,732	1,740
	(H) אחורי	(מ"מ)	1,743	1,743	1,743	1,670
אזור מטען						
אורך מקסימלי של משטח הטעינה	(I)	(מ"מ)	3,044	3,494	3,494	4,217
רוחב של משטח הטעינה	בין בתי גלגלים	(מ"מ)	1,392	1,392	1,392	1,154
	מקסימלי	(מ"מ)	1,784	1,784	1,784	1,784
גובה פנימי ממשטח הטעינה אל התקרה	(J)	(מ"מ)	1,786	1,786	2,025	2,025
גובה משטח הטעינה מהקרקע	(K)	(מ"מ)	571-717	566-717	566-717	707-726
רוחב פתח דלת צדית	(L)	(מ"מ)	1,300	1,300	1,300	1,300
גובה פתח דלת צדית	(M)	(מ"מ)	1,600	1,600	1,600	1,600
רוחב פתח דלת אחורית	(N)	(מ"מ)	1,565	1,565	1,565	1,565
גובה פתח דלת אחורית		(מ"מ)	1,648	1,648	1,887	1,887
משקלים						
משקל עצמי בקירוב		(ק"ג)	2,250	2,320	2,330	2,600
כושר גרירה	גרור עם בלמים	(ק"ג)	לפי נתונים במדבקת פרטי הרכב על קורת דלת הנוסע הקדמי			
	גרור ללא בלמים	(ק"ג)	750			
מנוע						
סוג			דיזל 2.0L TDCi, מערכת SER עם הזרקת אוריאה			
נפח		(סמ"ק)	1996			
קדח X מהלך		(מ"מXמ"מ)	90.03x84.01			
הספק		(כ"ס/סל"ד)	3,500/130			3,500/170
מומנט		(ק"ג-מ'/סל"ד)	1,500-2,000/39.25			1,750-2,500/41.29
יחס דחיסה			16.5:1			
מצבר			Heavy Duty			
שיטת אספקת דלק			הזרקת דלק ישירה בלחץ גבוה עם מגדש טורבו			
קיבולת מיכל דלק		(ליטר)	80			
סוג דלק נדרש			סולר			

מפרט טכני FORD TRANSIT (המשך)

דגם		VAN			
מרכב		355M	355L	355L	470E
דרגת גובה		SEMI HIGH	SEMI HIGH	HIGH	HIGH
תיבת הילוכים					
סוג		ידנית 6 הילוכים			
יחסי העברה	ראשון / שני / שלישי	5.701 / 2.974 / 1.803			5.441 / 2.839 / 1.721
	רביעי / חמישי / שישי / אחורי	1.282 / 1.00 / 0.776 / 5.170			1.223 / 1.00 / 0.794 / 4.935
יחס העברה סופי		3.55			4.1
שלדה					
מתלים	קדמיים	נפרדים, תמוכות מק'פרסון, קפיצים לולייניים בעלי יחס משתנה, מוט מייצב			
	אחוריים	סרן חי עם קפיצי עלה			
בולמי זעזועים קדמיים ואחוריים		בולמי גז			
מערכת היגוי					
סוג		סבבת ופס שיניים, הגה כח			
קוטר סיבוב בין מדרכות		11.9	13.3	13.3	13.3
מערכת בלמים					
סוג		מעגלים כפולים, כוונון עצמי אוטומטי, מערכות ABS+EBD+ESP			
	קדמיים	300 מ"מ, דיסק מאוורר, מחוון שחיקה			
	אחוריים	28 מ"מ x 280 מ"מ דיסק מלא			
צמיגים		235/65R 16C			195/75R 16C
גלגל אחורי		יחיד			כפול
מרווחי טיפולים תקופתיים					
טיפול תקופתי	המוקדם מביניהם ק"מ (חודשים)	(12) 30,000			
אחריות					
אחריות יצרן		36 חודשים או 100,000 ק"מ (המוקדם מבינהם) *אפשרות לאחריות יצרן מורחבת בתוספת תשלום, פנה לנציג המכירות			

רשימת אביזרים ומערכות

דגם	VAN			
מרכב	355M	355L	355L	470E
דרגת גובה	SEMI HIGH	SEMI HIGH	HIGH	HIGH
בטיחות וביטחון				
4W-ABS (Antilock Braking System) עם מערכת EBD (Electronic Brake Distribution)	✔	✔	✔	✔
מערכת בקרת יציבות אלקטרונית ESP (Electronic Stability Program), עם מערכת EBA (Emergency Brake Assist)	✔	✔	✔	✔
מערכת CC (Curve Control) מסייעת בשמירה על השליטה ברכב בעת ביצוע פניה במהירות גבוהה	✔	✔	✔	✔
מערכת HLA (Hill Launch Assist)	✔	✔	✔	✔
מערכת TCS (Traction Control System)	✔	✔	✔	✔
מערכת ROM (Roll Over Mitigation) מסייעת במניעת מצב התהפכות	✔	✔	✔	✔
מערכת LDWS (Lane Departure Warning System) להתרעה בפני סטייה מנתיב	✔	✔	✔	✔
2 כריות אויר קדמיות, אפשרות ביטול כרית האויר של הנוסע הקדמי הימני	✔	✔	✔	✔
חגורות בטיחות במושבים הקדמיים - 3 נקודות עיגון, מנגנון גלילה אינרטי עם תופסנים במושב האמצעי	✔	✔	✔	✔
משבת מנוע (Immobiliser) מקורי PATS	✔	✔	✔	✔
מנעולי דלתות - High Security, נעילת דלתות חשמלית מרכזית כפולה	✔	✔	✔	✔
נעילת דלתות אוטומטית עם תחילת הנסיעה ושחרור נעילה אוטומטית בעת תאונה, אפשרות ביטול על-ידי הנהג	✔	✔	✔	✔
אורות בלימה מהבהבים בעת בלימת חירום	✔	✔	✔	✔

רשימת אביזרים ומערכות FORD TRANSIT (המשך)

דגם		VAN			
מרכב		355M	355L	355L	470E
דרגת גובה		SEMI HIGH	SEMI HIGH	HIGH	HIGH
חוץ					
פגוש אחורי ברוחב מלא מחולק למספר חלקים		✔	✔	✔	✔
גלגלים וחישוקים	פלדה 6.5X16	✔	✔	✔	
	פלדה 6.0X16				✔
גלגל חילופי מלא		✔	✔	✔	✔
פסי הגנה צידיים		✔	✔	✔	✔
דלתות	קדמיות - עם חלונות	✔	✔	✔	✔
	צדית ימנית - נגררת, עם מדרגה	✔	✔	✔	✔
	צדית שמאלית - נגררת, עם מדרגה	✔	✔	✔	✔
	אחורית - 2 כנפיים נפתחות ל - 180°	✔	✔	✔	
	אחורית - 2 כנפיים נפתחות ל - 270°				✔
	אחורית - עם מעצור אוטומטי במצב 90° וידית פתיחה פנימית	✔	✔	✔	✔
מראות צד שדה בעלות שדה ראייה מוגדל, פיקוד וקיפול חשמלי, מחוממות, עם מהבהבי פנייה		✔	✔	✔	✔
מגיני בוץ אחוריים		✔	✔	✔	✔
מדרגה אחורית משולבת בפגוש		✔	✔	✔	✔
חלונות קדמיים בעלי פיקוד חשמלי		✔	✔	✔	✔
מגבים קדמיים בעלי מצב השהיה ניתן לכוונון ומתז שטיפה חשמלי		✔	✔	✔	✔
פנסים ראשיים הלוגנים בעלי 4 אלומות, פעולת כיבוי מושהה (30 שניות)		✔	✔	✔	✔
כוונון גובה אלומת פנסים ראשיים		✔	✔	✔	✔
פנס בלימה אחורי מוגבה		✔	✔	✔	✔
פנסי ערפל אחוריים		✔	✔	✔	✔
פנים					
מחיצת הפרדה בין מושב הנהג והנוסעים הקדמיים לאזור המטען		✔	✔	✔	✔
דיפון חלקי של אזור המטען		✔	✔	✔	✔
ידית אחיזה פנימית לדלת הצד הנגררת		✔	✔	✔	✔
גלגל הגה מתכוונן ל-4 כיוונים		✔	✔	✔	✔
תאורות שירות - מנורות מותקנות בתקרה, מופעלות ע"י הדלתות הקדמיות עם עמעם תיאטרון		✔	✔	✔	✔
כיבוי אוטומטי של התאורות הפנימיות 30 דקות לאחר כיבוי הרכב		✔	✔	✔	✔
2 ידיות בקרה להפעלת פנסי איתות לפניה ולהפעלת מגבים ומתז שטיפה - מותקנות על עמוד ההגה		✔	✔	✔	✔
מערכת מיזוג אויר מקורית נטולת CFC עם מסנן אויר מיוחד		✔	✔	✔	✔
מחשב דרך (Trip Control) עם מרכז הודעות		✔	✔	✔	✔
מערכת שמע הכוללת רדיו AM/FM, נגן תקליטורים, תקשורת Bluetooth® והפעלה קולית SYNC®, מסך מידע מורחב, שקעי עזר AUX + USB, מתגי הפעלה על גלגל ההגה, 4 רמקולים איכותיים, מיקרופון		✔	✔	✔	✔
תא אחסון עם מכסה מעל ללוח המחוונים		✔	✔	✔	✔
כיסי אחסון בדלתות הקדמיות		✔	✔	✔	✔
תא כפפות		✔	✔	✔	✔
אזור אחסון מעל לראשי הנהג והנוסעים הקדמיים		✔	✔	✔	✔
אזור אחסון נסתר מתחת למושב הנוסע הקדמי הכפול		✔	✔	✔	✔
סוככי שמש לנהג ולנוסע הקדמי		✔	✔	✔	✔
טבעות קשירה		✔	✔	✔	✔
שקעי עזר 12V		✔	✔	✔	✔
מושבים					
מושב נהג בעל 8 כוונונים, תמיכת אזור הגב התחתון ומשענת יד		✔	✔	✔	✔
מושב לשני נוסעים, עם משענות ראש אינטגרליות		✔	✔	✔	✔
ריפודי בד		✔	✔	✔	✔

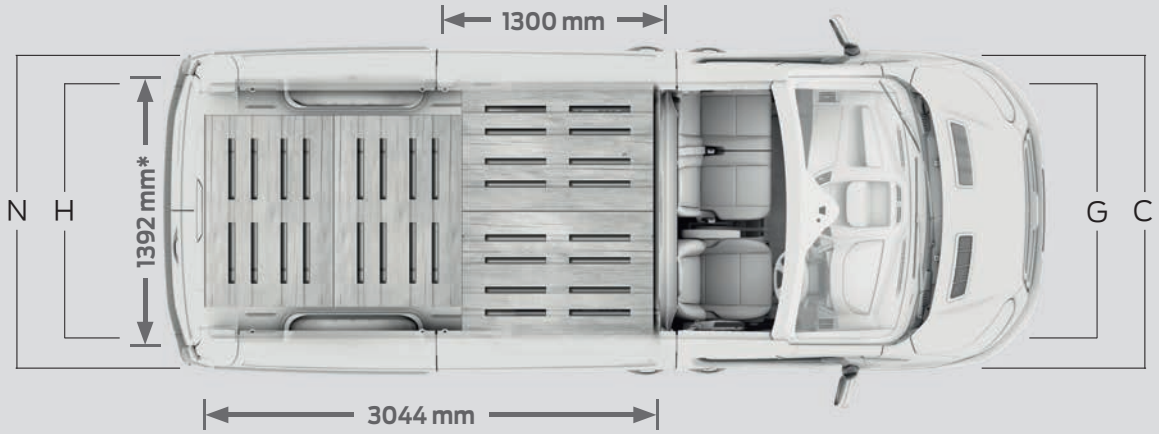

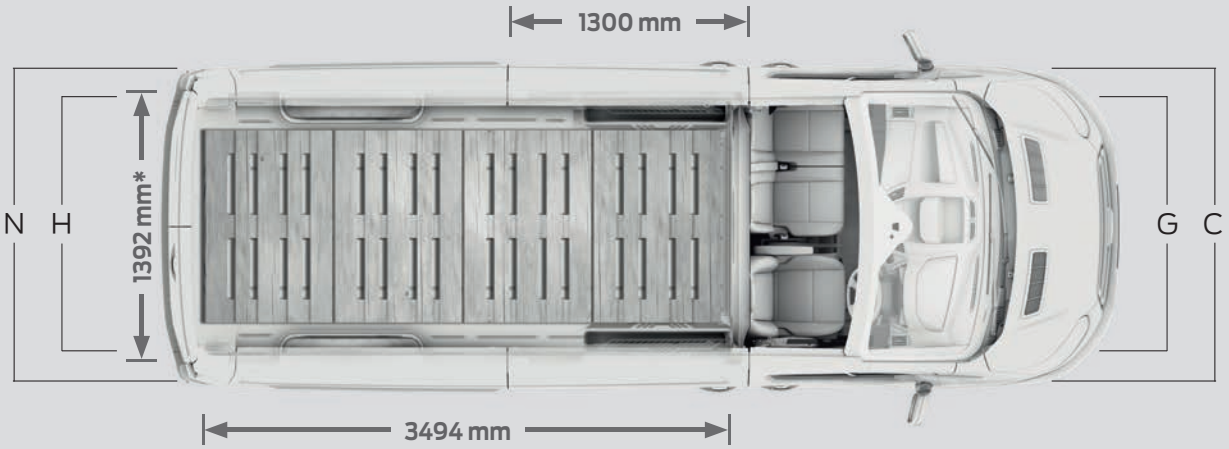

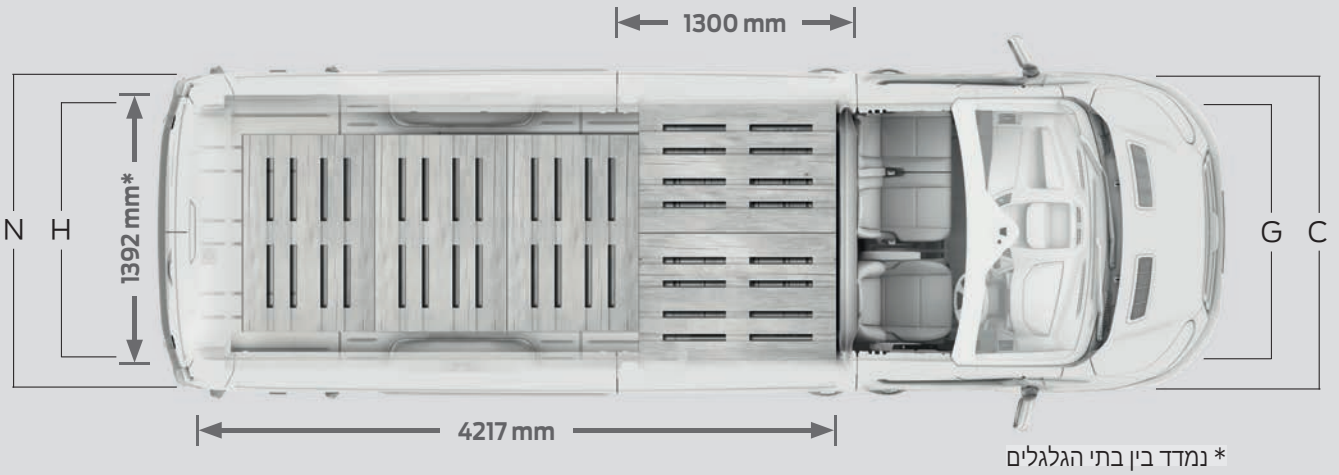

* נמדד בין בתי הגלגלים

ואן 355M עם רוחק סרנים בינוני
גג בינוני

9.5 מ"ק

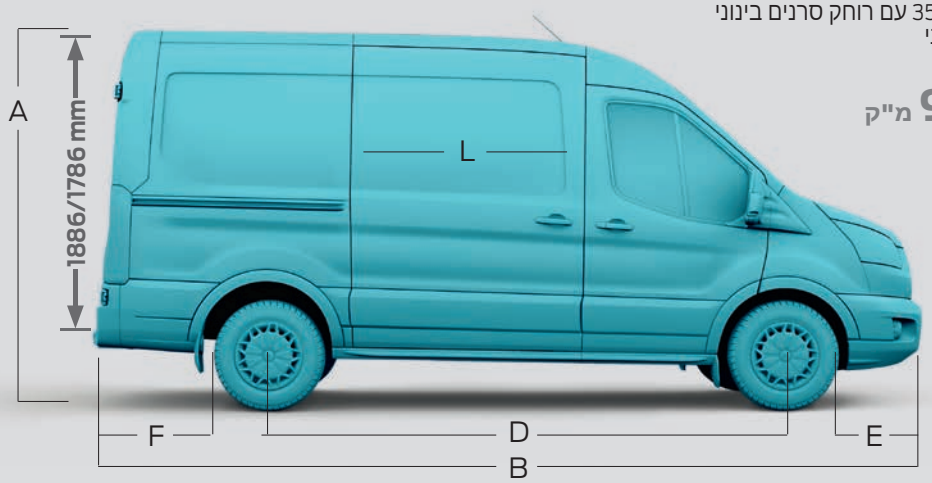

ואן 355L עם רוחק סרנים ארוך
גג גבוה/ גג בינוני

12.4/11.0 מ"ק

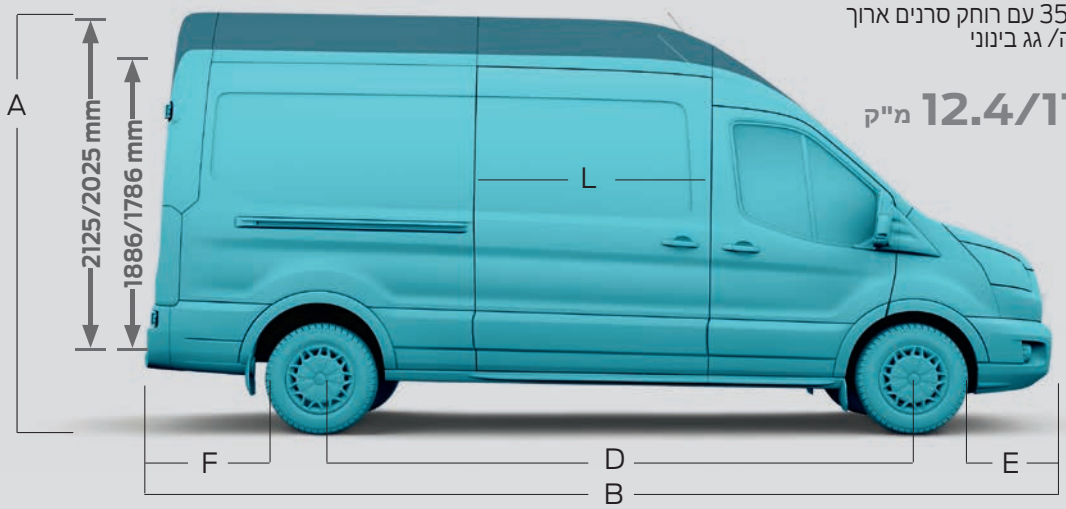

ואן 470E עם רוחק סרנים ארוך "ג'מבו"
גג גבוה

15.1 מ"ק

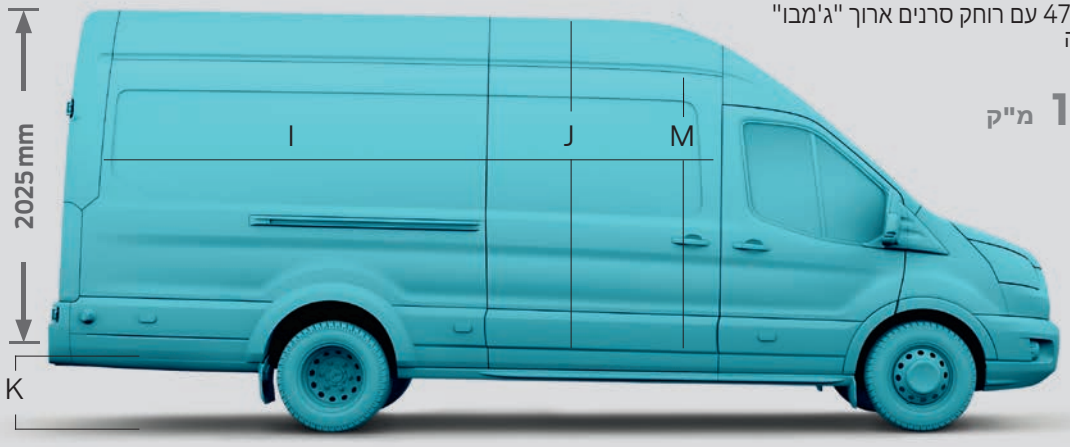

10.18/30/586

לתשומת לבך!
המידע בעלון זה הינו בינלאומי ומציג נתונים עדכניים למועד הפקתו ושאינם תואמים בהכרח את המכוניות המיובאות בפועל לישראל. חברת פורד ודלק מוטורס בע"מ שומרות לעצמן את הזכות להכניס שינויים במפרט הטכני, באביזרי המכוניות ובעלון זה מכל סיבה שהיא, בכל עת וללא הודעה מוקדמת. פנה לנציג המכירות לקבלת מידע.

מידע נוסף באתר: www.ford.co.il ליצירת קשר עם אולם התצוגה הקרוב: 9777*